开始之前：
1：准备好如下工具
镊子（安装尾门转轴处螺帽和1.2螺丝螺帽时需要用到）、尖嘴钳、平口剪、PH0和PH1级十字螺丝刀、1.5mm内六角扳手、3M强力双面胶、剪刀、砂纸。
2：先喷漆再组装（喷漆之前建议修剪塑胶部件的局部毛刺并清洗各部件）。

Before strating:
1、You need these tools:
tweezers、long nose pliers、side cutter、PH0/PH1 cross screwdriver、1.5mm hex wrench 、double side tape、scissors、sandpaper.
2、Finished painting before assembling (before painting,you should remove burrs and clean the ABS patrs).

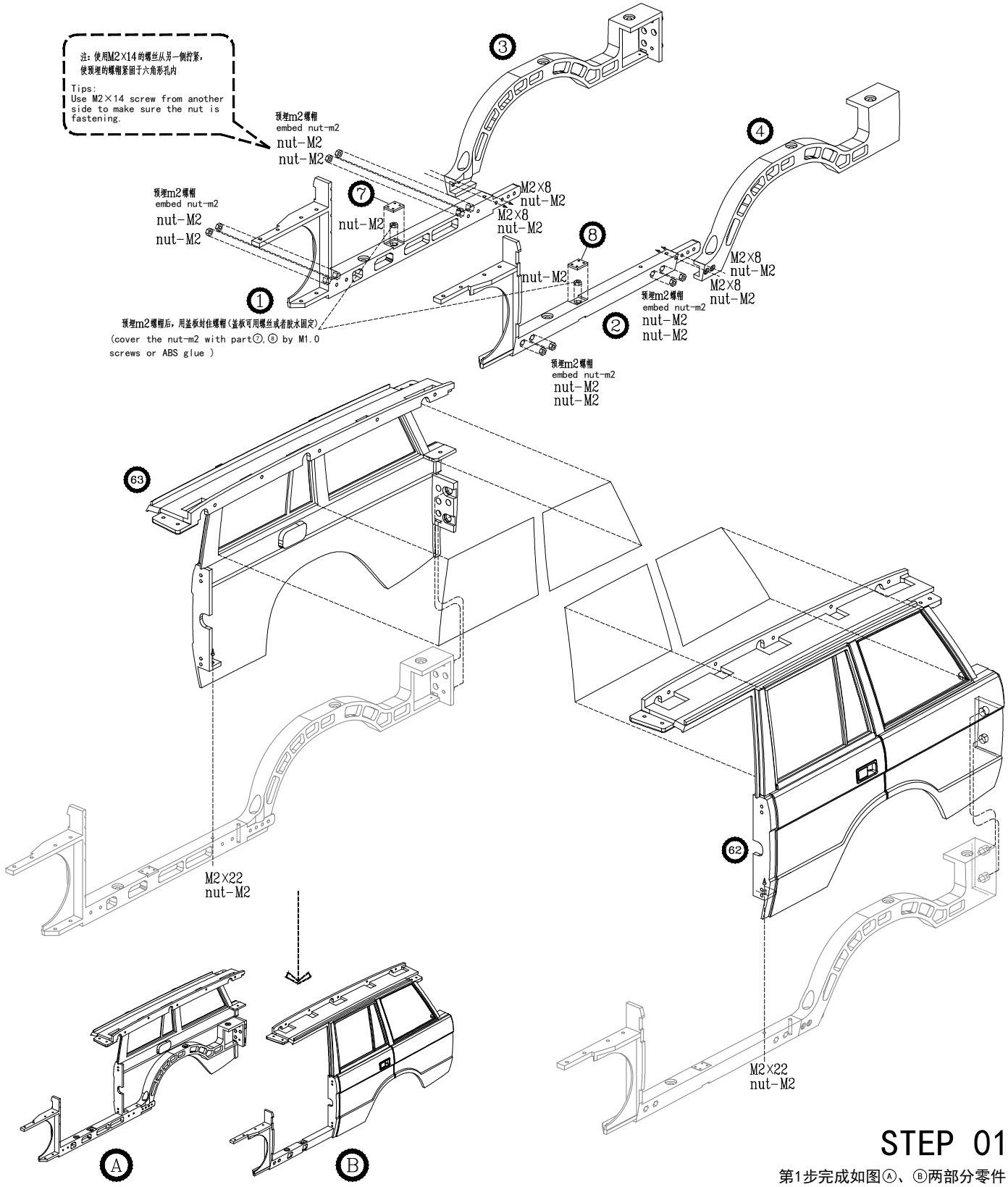

STEP 01

第1步完成如图Ⓐ、Ⓑ两部分零件
Finish part A and B after step 01